Quick Start Guide

V1.0.1

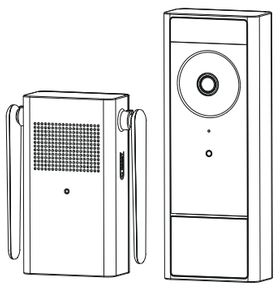

1.2.51.32.19630+000

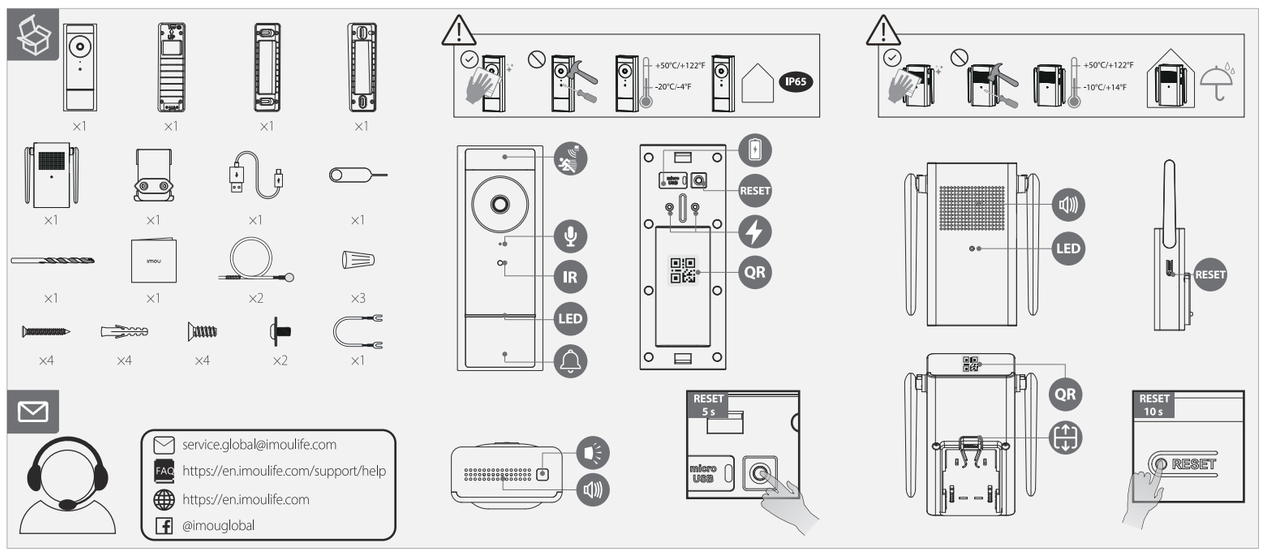

1 Charge the Doorbell

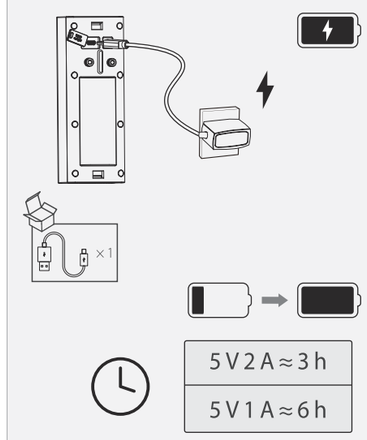

2 Install the Chime

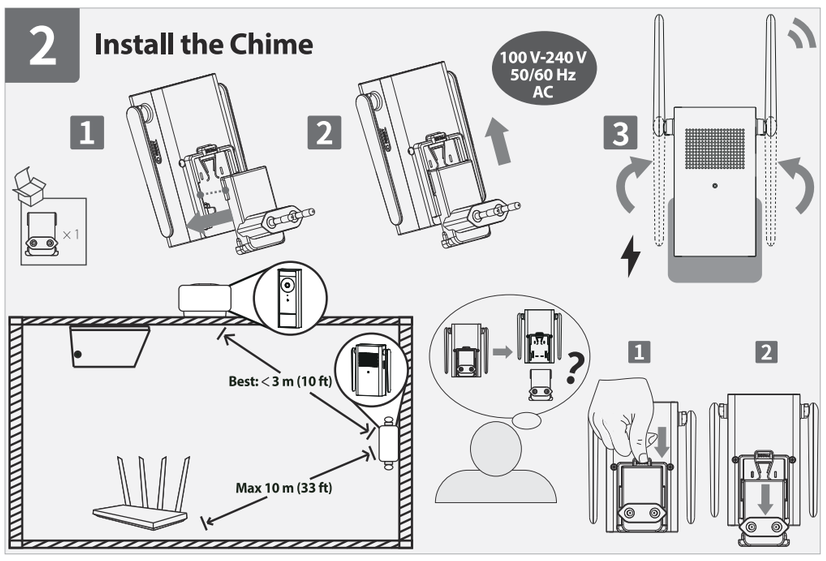

3 Get the Imou Life App

4 Power on the Doorbell

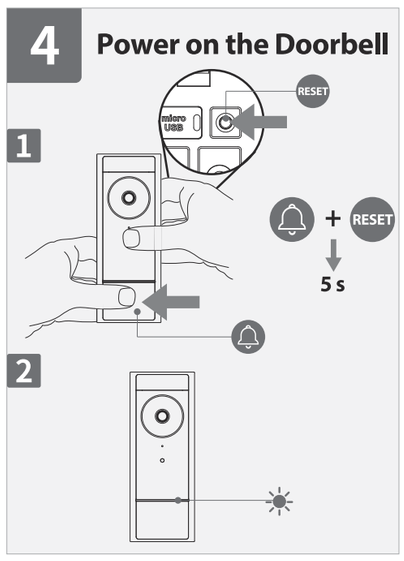

5 Set Up the Chime

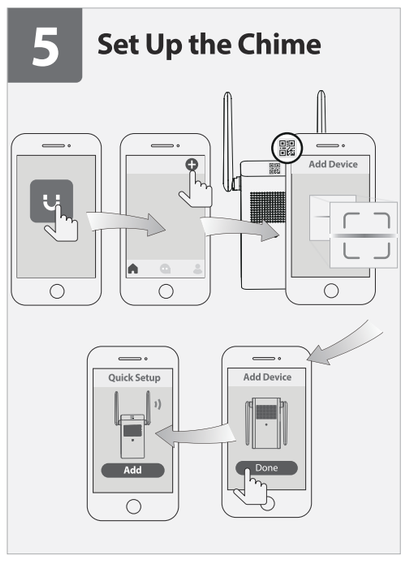

6 Link the Doorbell to the Chime

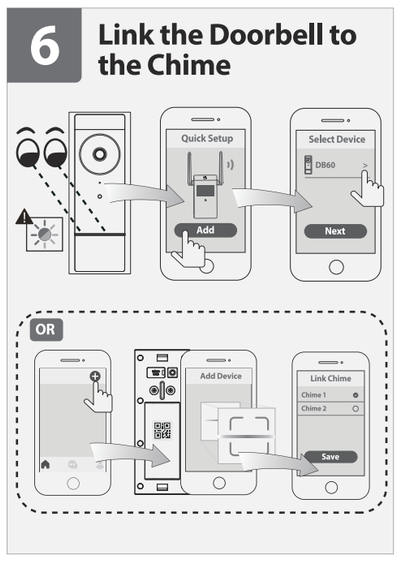

7 Install the Doorbell

7-1 Turn Off the Power

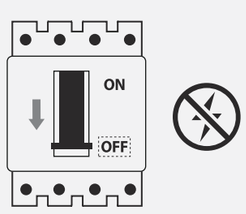

7-2 Do I need an angled bracket?

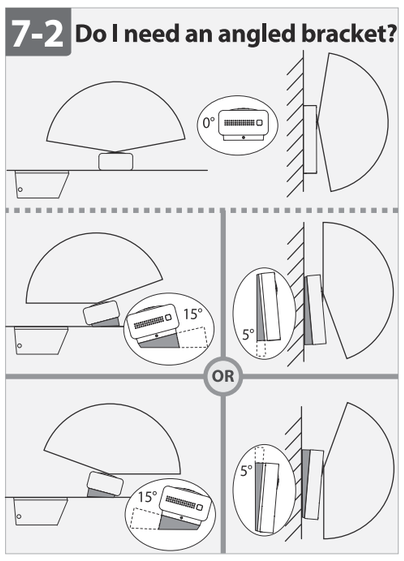

7-3 Mark Screw Holes

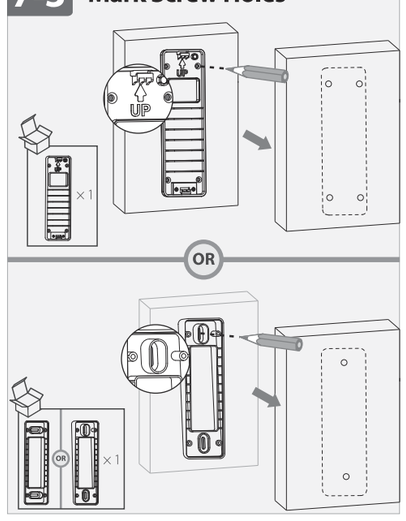

7-4 Drill Holes

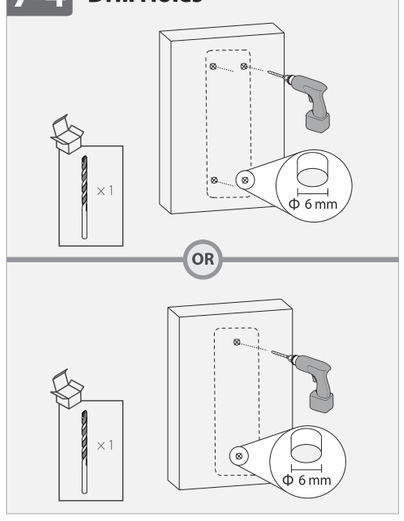

7-5 (Optional) Insert Wall Anchors

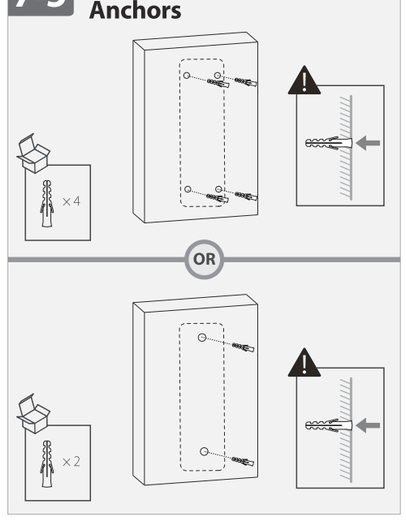

7-6 Secure the Bracket

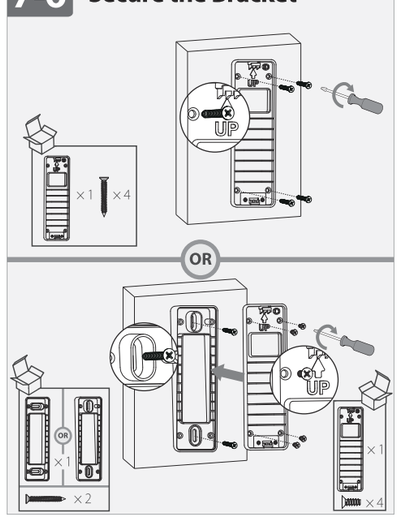

7-7 Optional Wire Connection

12 V-24 V AC/DC

1 Jumper Cable

2 Terminal Screws

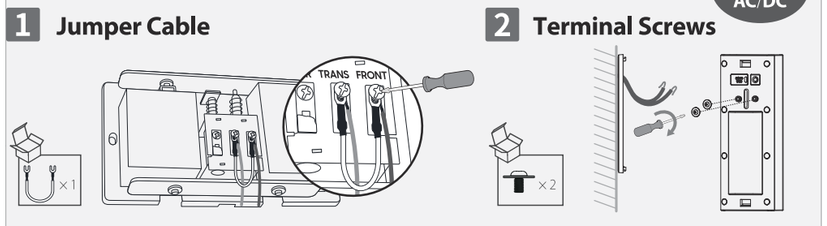

3 (Optional) Extension Wires

4 (Optional) Wire Nuts

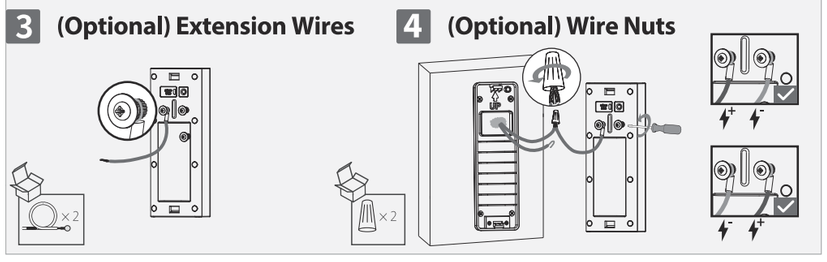

7-8 Mount the Doorbell

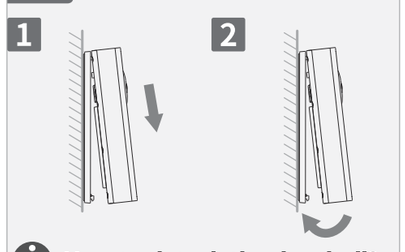

How to detach the doorbell?

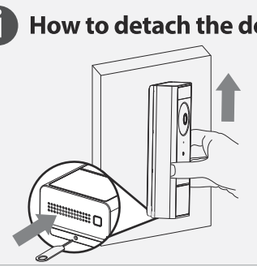

7-9 End Turn On the Power

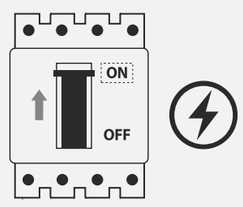

English

❶ Charge the Doorbell
Fully charge the doorbell before using or installing it (**see part 1**).

❷ Install the Chime
Install the chime where you can hear the ringtone easily (**see part 2**).

❸ Get the Imou Life App
Scan the QR code or search for "Imou Life" to download and install the app (**see part 3**). Create an account and log in.

❹ Power On the Doorbell
Press the doorbell button and the reset button together for 5 s to turn on the doorbell (**see part 4**).

❺ Set Up the Chime
Follow on-screen instructions to complete adding the chime. Tap **Done** and stay on the **Quick Setup** page (**see part 5**).

❻ Link the Doorbell to the Chime
Your chime is an all-in-one solution that can not only give you audible notifications, but also be a Wi-Fi extender and a bridge to have quick access to your doorbell. Ensure the LED indicator of the doorbell is flashing green. Follow app's guides on the **Quick Setup** page to set up your doorbell and link it to the chime (**see part 6**).

If you do not want the Quick Setup, you can also add the doorbell to your account first and link it to the chime (see the part in a dashed line rectangle under part 6).

❼ Install the Doorbell
Do not let the doorbell face a high traffic area so as to avoid unwanted motion alerts and keep the battery from draining too fast. For detailed installation process, please see **part 7**.

LED Status	Device Status
For Doorbell & Chime	
Solid green	• Operating correctly • Setup successful
Flashing green	Ready to set up the device
Solid red	• Booting/Restarting • Resetting to factory default
Flashing red	Network disconnected
Flashing green and red	Updating firmware
For Doorbell Only	
Solid blue	Talking
Flashing blue	Motion/Human detected
Flowing blue	Calling
Flashing green	Charging
Solid green	Fully charged

Deutsch

❶ Türklingel aufladen
Laden Sie die Türklingel vor der Benutzung oder Installation vollständig auf (**siehe Abschnitt 1**).

❷ Türglocke installieren
Installieren Sie das Türglocke dort, wo Sie es gut hören können (**siehe Abschnitt 2**).

❸ App Imou Life erhalten
Scannen Sie den QR-Code oder suchen Sie nach „Imou Life", um die App herunterzuladen und zu installieren (**siehe Abschnitt 3**). Erstellen Sie ein Konto und melden Sie sich an.

❹ Türklingel einschalten
Drücken Sie Türklingel-Taste und Zurücksetzen-Taste gleichzeitig 5 Sekunden lang, um die Türklingel einzuschalten (**siehe Abschnitt 4**).

❺ Türglocke einrichten
Befolgen Sie die Bildschirmanweisungen, um das Hinzufügen des Türglockes abzuschließen. Tippen Sie auf **Fertig** und bleiben Sie auf der **Schnelleinrichtung**-Seite (**siehe Abschnitt 5**).

❻ Türglocke mit Türklingel verknüpfen
Ihr Türglocke ist eine universelle Lösung, die Sie nicht nur akustisch benachrichtigt, sondern auch als WLAN-Extender und Bridge für schnellen Zugriff auf Ihre Türklingel dient. Stellen Sie sicher, dass die LED-Anzeige der Türklingel grün blinkt. Befolgen Sie die Anweisungen der App auf der Seite **Schnelleinrichtung**, um Ihre Türklingel einzurichten und mit dem Türglocke zu verknüpfen (**siehe Abschnitt 6**).

Wenn Sie die Schnelleinrichtung nicht durchführen möchten, können Sie die Türklingel auch zunächst Ihrem Konto hinzufügen und dann mit dem Türglocke verknüpfen (siehe Bereich im gestrichelten Rechteck in Abschnitt 6).

❼ Türklingel installieren
Richten Sie die Türklingel nicht auf stark frequentierte Bereiche aus, damit Sie keine unerwünschten Bewegungsalarme erhalten und der Akku nicht zu schnell verbraucht wird. Detaillierte Installationsschritte finden Sie in **Abschnitt 7**.

LED-Status	Gerätestatus
Für Türklingel und Türglocke	
Grün leuchtend	• Arbeitet korrekt • Einrichtung erfolgreich
Blinkt grün	Bereit zur Einrichtung des Gerätes
Rot leuchtend	• Startvorgang/Neustart • Zurücksetzen auf die Werkseinstellungen
Rot blinkend	Netzwerk getrennt
Grün und rot blinkend	Firmware wird aktualisiert
Nur für Türklingel	
Leuchtet blau	Sprechen
Blau blinkend	Bewegung/Mensch erkannt
Blinkt blau	Telefonieren
Blinkt grün	Aufladung
Grün leuchtend	Vollständig geladen

Français

❶ Charger la sonnette de porte
Chargez complètement la sonnette de porte avant de l'utiliser ou de l'installer (**voyez la partie 1**).

❷ Installer le carillon
Installez le carillon là où vous pourrez aisément l'entendre (**voyez la partie 2**).

❸ Obtenir l'appli Imou Life
Scannez le code QR ou recherchez « Imou Life » pour télécharger et installer l'appli (**voyez la partie 3**). Créez un compte et connectez-vous.

❹ Allumez la sonnette
Appuyez sur le bouton de la sonnette et le bouton de réinitialisation simultanément pendant 5 secondes pour allumer la sonnette (**voyez la partie 4**).

❺ Configurer le carillon
Suivez les instructions à l'écran pour terminer l'installation du carillon. Tapez sur **Terminé** et la page **configuration rapide** (**voyez la partie 5**).

❻ Associer le carillon à la sonnette
Votre sonnette est une solution tout en un qui ne se contente pas d'émettre des sonneries, mais fait également office de répéteur Wi-Fi et de passerelle pour l'accès rapide à votre sonnette. Assurez-vous que l'indicateur DEL de la sonnette de porte clignote en vert. Suivez les guides de l'appli sur la page **Configuration rapide** pour configurer votre sonnette de porte et l'associer au carillon (**voyez la partie 6**).

Si vous ne souhaitez pas voir la Configuration rapide, vous pouvez également ajouter la sonnette de porte à votre compte d'abord puis l'associer au carillon (voyez la partie encadrée en pointillés sous la partie 6).

❼ Installer la sonnette de porte
Évitez que la sonnette de porte fasse face à un grand passage de personnes, pour éviter les déclenchements indésirables du capteur de mouvement et ainsi éviter que la batterie ne se vide trop vite. Pour plus de détails sur le processus d'installation, voyez **partie 7**.

Etat du LED	État de l'appareil
Pour sonnette de porte et carillon	
Vert fixe	• En bonne fonction • Installation réussie
Vert clignotant	Prêt à configurer l'appareil
Rouge fixe	• Démarrage/redémarrage • Restauration des paramètres d'usine
Rouge clignotant	Réseau déconnecté
Vert et rouge clignotant	Le microprogramme est en cours de mise à jour
Pour sonnette de porte seulement	
Bleu fixe	Conversation en cours
Clignotement bleu	Mouvement/humain détecté
Bleu clignotant lentement	Appel en cours
Vert clignotant	En charge
Vert fixe	Complètement chargé

Nederlands

❶ De deurbel opladen
Laad de deurbel volledig op voor gebruik of installatie (**zie onderdeel 1**).

❷ De gong installeren
Installeer de gong zodat je de beltoon goed kan horen (**zie onderdeel 2**).

❸ Download de Imou Life App
Scan de QR-code of zoek naar 'Imou Life' om de app te downloaden en installeren (**zie onderdeel 3**). Creëer een account en meld je aan.

❹ De deurbel aanzetten
Druk tegelijkertijd 5 seconden op de knop van de deurbel en de resetknop om de deurbel in te schakelen (**zie onderdeel 4**).

❺ De gong instellen
Volg de instructies op het scherm om de gong toe te voegen. Tik op **gereed** en blijf op de **Snelstart** pagina (**zie onderdeel 5**).

❻ Koppel de gong aan de deurbel
Uw gong is een alles-in-één oplossing die u niet alleen hoorbare meldingen geeft, maar het is ook een wifi-versterker en een brug voor snelle toegang tot uw deurbel. Zorg dat de LED-indicator van de deurbel groen knippert. Volg de instructies in de app op de **Snelstart** pagina om uw deurbel in te stellen en hem te koppelen aan de gong (**zie onderdeel 6**).

Als u de Snelstart niet wilt uitvoeren, kunt u ook eerst de deurbel toevoegen aan uw account en hem koppelen aan de gong (zie het onderdeel in een rechthoekige stippellijn onder onderdeel 6).

❼ De deurbel installeren
Plaats de deurbel niet richting een gebied met veel verkeer om ongewenste bewegingsmeldingen te voorkomen en te zorgen dat de batterij niet te snel leeg is. Voor een gedetailleerd installatieproces, raadpleeg **onderdeel 7**.

LED status	Apparaatstatus
Voor deurbel en gong	
Constant groen	• Werkt correct • Installatie succesvol
Knippert groen	Apparaat is gereed voor installatie
Constant rood	• Opstarten/opnieuw opstarten • Herstellen naar fabrieksinstellingen
Knippert rood	Netwerkverbinding verbroken
Knippert groen en rood	Firmware bijwerken
Alleen voor deurbel	
Constant blauw	Praten
Knippert blauw	Beweging/mens gedetecteerd
Vloeiend blauw	Oproepen
Knippert groen	Opladen
Constant groen	Volledig opgeladen

Español

❶ Cargue el videoportero
Cargue el videoportero por completo antes de usarlo o de instalarlo (**consulte el apartado 1**).

❷ Instale el timbre
Instale el timbre en un lugar donde pueda oírlo fácilmente (**consulte el apartado 2**).

❸ Descargue la aplicación Imou Life
Escanee el código QR o busque "Imou Life" para descargar e instalar la aplicación (**consulte el apartado 3**). Cree una cuenta e inicie sesión.

❹ Encienda el videoportero
Pulse el botón del videoportero y el botón de restablecer a la vez durante 5 segundos para encender el videoportero (**consulte el apartado 4**).

❺ Configure el timbre
Siga las instrucciones de la pantalla para añadir el timbre. Pulse **Listo** y permanezca en la página de **Configuración rápida** (**consulte el apartado 5**).

❻ Vincule el timbre al videoportero
El timbre es una solución integral que no solo puede emitir señales acústicas, sino que también funciona como repetidor wifi y le permite acceder rápidamente al videoportero. Compruebe que el indicador LED del videoportero parpadee en verde. Siga las indicaciones de la aplicación en la página de **Configuración rápida** para configurar el videoportero y vincularlo al timbre (**consulte el apartado 6**).

Si no quiere usar la Configuración rápida, también puede añadir el videoportero a su cuenta primero y vincularlo al timbre (consulte la sección enmarcada en un rectángulo con líneas discontinuas en el apartado 6).

❼ Instale el videoportero
No coloque el videoportero en frente de una zona con mucho tráfico para evitar alertas de movimiento no deseadas y que la batería se agote demasiado rápido. Para consultar el proceso de instalación con más detalle, consulte el **apartado 7**.

Estado del LED	Estado del dispositivo
Para el videoportero y el timbre	
Verde fijo	• Funcionamiento correcto • Configuración correcta
Verde parpadeante	Listo para configurar el dispositivo
Rojo fijo	• Iniciar/reiniciar • Restablecer los valores predeterminados de fábrica
Rojo parpadeante	Red desconectada
Verde y rojo intermitente	Actualizando firmware
Solo para el videoportero	
Azul fijo	Hablando
Azul parpadeante	Movimiento/persona detectados
Azul fluido	Llamando
Verde parpadeante	Cargando
Verde fijo	Completamente cargado

Português

❶ Carregar a campainha
Carregue totalmente a campainha antes de a utilizar ou de a instalar (**consulte a secção 1**).

❷ Instalar a sineta
Instale a sineta num local onde consiga ouvir facilmente o toque (**consulte a parte 2**).

❸ Obter a aplicação Imou Life
Leia o código QR ou pesquise por "Imou Life" para transferir e instalar a aplicação (**consulte a secção 3**). Crie uma conta e inicie sessão.

❹ Ligar a campainha
Prima no botão da campainha e no botão de reposição em simultâneo durante 5 segundos para ativar a campainha (**consulte a secção 4**).

❺ Configurar a sineta
Siga as instruções apresentadas no ecrã para configurar a sineta. Toque em **Concluído** e permaneça na página **Configuração rápida** (**consulte a secção 5**).

❻ Associar a sineta à campainha
A sineta é uma solução completa que fornece notificações sonoras e também pode funcionar como extensor de sinal Wi-Fi e ponte para aceder rapidamente à campainha. Certifique-se de que o indicador LED na campainha está verde intermitente. Siga as instruções da aplicação na página **Configuração rápida** para configurar a campainha e associá-la à sineta (**consulte a secção 6**).

Se não quiser utilizar a Configuração rápida, também poderá começar por adicionar a campainha à sua conta e associá-la depois à sineta (consulte a ilustração dentro de um retângulo com linha tracejada na secção 6).

❼ Instalar a campainha
Não instale a campainha junto a uma zona de tráfego intenso para evitar alertas de movimento indesejáveis e impedir uma descarga rápida da bateria. Para obter instruções detalhadas de instalação, consulte a **secção 7**.

Estado do LED	Estado do dispositivo
Para a campainha e a sineta	
Verde fixo	• A operar corretamente • Configuração concluída
Verde intermitente	Pronto para configurar o dispositivo
Vermelho fixo	• A arrancar/reiniciar • A repor predefinições de fábrica
Vermelho intermitente	Rede desligada
Verde e vermelho intermitente	A atualizar o firmware
Apenas para a campainha	
Azul fixo	A falar
Azul intermitente	Movimento/pessoa detetado(a)
Azul transiente	A chamar
Verde intermitente	A carregar
Verde fixo	Totalmente carregada

Italiano

❶ Caricare il videocampanello
Caricare completamente il videocampanello prima dell'installazione o dell'utilizzo (**vedere la figura 1**).

❷ Installare il campanello
Installare il campanello in un luogo che permetta di sentire bene la suoneria (**vedere la figura 2**).

❸ Scaricare l'app Imou Life
Scansionare il codice QR o cercare "Imou Life" per scaricare e installare l'app (**vedere la figura 3**). Creare un account e accedervi.

❹ Accendere il videocampanello
Premere contemporaneamente per 5 secondi il pulsante del videocampanello e il pulsante di ripristino per accendere il videocampanello (**vedere la figura 4**).

❺ Configurare il campanello
Seguire le istruzioni sullo schermo per completare l'aggiunta del campanello. Toccare **Fatto** e restare sulla pagina **Configurazione rapida** (**vedere la figura 5**).

❻ Collegare il campanello al videocampanello
Questo campanello è un prodotto completo che può essere utilizzato non solo per le segnalazioni acustiche ma anche come ripetitore Wi-Fi e bridge per accedere rapidamente al videocampanello. Verificare che l'indicatore a LED del videocampanello lampeggi di verde. Seguire le indicazioni sulla pagina **Configurazione rapida** dell'app per configurare il videocampanello e collegarlo al campanello (**vedere la figura 6**).

Se non desideri effettuare la procedura di configurazione rapida, puoi aggiungere prima il videocampanello al tuo account e poi collegarlo al campanello (seguire le istruzioni nel riquadro tratteggiato presente nella figura 6).

❼ Installare il videocampanello
Il videocampanello non deve essere rivolto verso un'area molto trafficata per evitare l'attivazione di allarmi di movimento indesiderati in grado di scaricare rapidamente la batteria. Per le istruzioni di installazione dettagliate, vedere la **figura 7**.

LED di stato	Stato del dispositivo
Per il videocampanello e il campanello	
Verde fisso	• Funzionamento corretto • Configurazione completata
Verde lampeggiante	Dispositivo pronto per la configurazione
Rosso fisso	• Avvio/riavvio in corso • Ripristino delle impostazioni di fabbrica in corso
Rosso lampeggiante	Rete disconnessa
Lampeggia in verde e rosso	Aggiornamento firmware
Solo per il videocampanello	
Blu fisso	Conversazione
Blu lampeggiante	Movimento/persona rilevata
Blu a scorrimento	Chiamata
Verde lampeggiante	In carica
Verde fisso	Batteria carica

Polski

❶ Naładować dzwonek drzwiowy
Należy w pełni naładować dzwonek drzwiowy przed korzystaniem z niego lub instalacją (**zapoznać się z częścią 1**).

❷ Zainstalować gong
Zainstalować gong w miejscu, z którego będzie można łatwo usłyszeć dźwięk dzwonka (**zapoznać się z częścią 2**).

❸ Pobrać aplikację Imou Life
Zeskanować kod QR lub wyszukać aplikację „Imou Life", aby ja pobrać i zainstalować (**zapoznać się z częścią 3**). Założyć konto i zalogować się.

❹ Włączyć dzwonek do drzwi
Nacisnąć przycisk dzwonka i przycisk resetowania i przytrzymać przez 5 sekund, aby włączyć dzwonek (**zapoznaj się z częścią 4**).

❺ Skonfigurować dzwonek
Postępować zgodnie z instrukcjami wyświetlanymi na ekranie, aby zakończyć konfigurację dzwonka. Dotknąć **Gotowe** i pozostać na stronie **Szybka konfiguracja** (**zapoznać się z częścią 5**).

❻ Połączyć gong z dzwonkiem drzwiowym
Niniejszy gong stanowi kompleksowe rozwiązanie, które nie tylko przekazuje powiadomienia dźwiękowe, ale także jest wzmacniaczem sygnału Wi-Fi i mostkiem, umożliwiającym uzyskanie szybkiego dostępu do dzwonka drzwiowego. Upewnić się, że wskaźnik LED dzwonka miga na zielono. Postępować zgodnie z instrukcjami dostępnymi na stronie **Szybka konfiguracja** w aplikacji, aby skonfigurować dzwonek drzwiowy i połączyć go z gongiem (**zapoznać się z częścią 6**).

W innym przypadku, można również najpierw dodać dzwonek drzwiowy do swojego konta, a następnie połączyć go z gongiem (zapoznać się z treścią dostępną w prostokącie oznaczonym linią przerywaną w części 6).

❼ Instalacja dzwonka drzwiowego
Nie należy dopuścić, aby dzwonek drzwiowy został skierowany w stronę obszaru o dużym natężeniu ruchu, co spowodowałoby wystąpienie niepożądanych ostrzeżeń o ruchu i zbyt szybkie rozładowanie baterii. Aby uzyskać szczegółowe informacje dotyczące procedury instalacji, należy zapoznać się z **częścią 7**.

Wskaźnik stanu	Stan urządzenia
W przypadku dzwonka drzwiowego i gongu	
Ciągłe (zielony)	• Prawidłowe funkcjonowanie • Konfiguracja zakończyła się powodzeniem
Miga (zielony)	Gotowość do konfigurowania urządzenia
Włączony (czerwony)	• Uruchamianie/ponowne uruchamianie • Resetowanie i przywracanie ustawień fabrycznych
Miga (czerwony)	Rozłączono z siecią
Miga (zielony i czerwony)	Aktualizowanie oprogramowania
Wyłącznie w przypadku dzwonka drzwiowego	
Ciągłe (niebieski)	Prowadzenie rozmowy
Miga (niebieski)	Wykryto ruch/człowieka
Światło płynące (niebieski)	W trybie wywołania
Miga (zielony)	W trakcie ładowania
Ciągłe (zielony)	Całkowicie naładowana

Türkçe

❶ Kapı Zili Düğmesinin Şarj Edilmesi
Kapı zili düğmesini kullanmadan veya monte etmeden önce tam olarak şarj edin (**bkz. bölüm 1**).

❷ Kapı Zilinin Monte Edilmesi
Kapı zilini, zil sesini kolayca duyabileceğiniz bir yere monte edin (**bkz. bölüm 2**).

❸ Imou Life Uygulamasının Edinilmesi
Uygulamayı indirip yüklemek için QR kodu tarayın veya "Imou Life"ı aratın (**bkz. bölüm 3**). Bir hesap oluşturarak oturum açın.

❹ Kapı Zili Düğmesinin Açılması
Kapı zili düğmesini açmak için kapı zili düğmesine ve sıfırlama düğmesine 5 saniye birlikte basın (**bkz. bölüm 4**).

❺ Kapı Zili Kurulumunun Yapılması
Kapı zilini ekleme İşlemini tamamlamak için ekran üzerindeki yönergeleri takip edin. **Bitti** düğmesine dokunun ve **Hızlı Kurulum** sayfasında kalın (**bkz. bölüm 5**).

❻ Kapı Zilinin Kapı Zili Düğmesine Bağlanması
Kapı ziliniz, sadece size sesli bildirimler verebilen değil aynı zamanda bir Wi-Fi ağ genişleticisi ve kapı zili düğmenize hızlı erişim yapmanızı sağlayan bir köprüdür. Kapı zili düğmesinin LED göstergesinin yeşil renkte yanıp söndüğünden emin olun. Kapı zili düğmenizin kurulumunu yapmak ve kapı zilinize bağlamak için **Hızlı Kurulum** sayfasındaki uygulama talimatlarını takip edin (**bkz. bölüm 6**).

Hızlı Kurulum yapmak istemezseniz kapı zili düğmenizi önce hesabınıza ekleyebilir ve kapı zilinize bağlayabilirsiniz (bölüm 6'daki kesik çizgili dikdörtgen kısma bakın).

❼ Kapı Zili Düğmesinin Monte Edilmesi
İstenmeyen hareket uyarılarını ve pilin çok hızlı şekilde bitmesini engellemek için kapı zili düğmesini yoğun trafiğe sahip bir alana yöneltmeyin. Ayrıntılı montaj işlemleri için lütfen **bölüm 7**'ye bakın.

LED Durumu	Cihaz durumu
Kapı Zili Düğmesi ve Kapı Zili İçin	
Sabit yeşil	• Düzgün çalışıyor • Kurulum yapıldı
Yeşil yanıp sönme	Cihazı kurulmaya hazır
Sabit kırmızı	• Açılıyor/Yeniden başlatılıyor • Fabrika ayarlarına sıfırlanıyor
Kırmızı yanıp sönme	Ağ bağlantısı kesildi
Yeşil ve kırmızı yanıp sönme	Donanım yazılımı güncelleniyor
Sadece Kapı Zili Düğmesi İçin	
Sabit mavi	Konuşuluyor
Mavi yanıp sönme	Hareket/İnsan algılandı
Akan mavi	Arıyor
Yeşil yanıp sönme	Şarj oluyor
Sabit yeşil	Tam dolu

Svenska

❶ Ladda dörrklockan
Ladda dörrklockan helt innan den används eller installeras (**se del 1**).

❷ Installera ringklockan
Installera ringklockan där du enkelt kan höra ringsignalen (**se del 2**).

❸ Skaffa Imou Life-appen
Skanna QR-koden eller sök efter "Imou Life" för att ladda ner och installera appen (**se del 3**). Skapa ett konto och logga in.

❹ Slå på dörrklockan
Tryck på dörrklockans knapp och återställningsknappen samtidigt i 5 sekunder för att slå på dörrklockan (**se del 4**).

❺ Konfigurera ringklockan
Följ instruktionerna på skärmen för att lägga till ringklockan. Tryck på **Klar** och stanna kvar på sidan **Snabbkonfiguration** (**se del 5**).

❻ Koppla ringklockan till dörrklockan
Ringklockan är en allt-i-ett-lösning som inte bara kan ge dig hörbara aviseringar, utan även fungera som Wi-Fi-extender och brygga för snabb åtkomst till dörrklockan. Kontrollera att LED-indikatorn på dörrklockan blinkar grönt. Följ anvisningarna på sidan **Snabbkonfiguration** i appen för att konfigurera dörrklockan och koppla den till ringklockan (**se del 6**).

Om du inte vill ha snabbkonfigurationen kan du även lägga till dörrklockan på ditt konto först och koppla den till ringklockan (se delen i rektangeln med streckande linjer under del 6).

❼ Installera dörrklockan
Placera inte dörrklockan på en plats med mycket rörelse, för att undvika oönskade rörelsevarningar och för att förhindra att batteriet laddas ur för snabbt. Se **del 7** för detaljerade installationsföreskrifter.

Lysdiodens status	Enhetens status
För dörrklocka och ringklocka	
Lyser grönt	• Fungerar korrekt • Konfigurering klar
Blinkar grönt	Redo att konfigurera enheten
Lyser rött	• Startar/startar om • Återställning till fabriksinställningar
Blinkar rött	Nätverk frånkopplat
Blinkar grönt och rött	Uppdaterar firmware
Endast för dörrklocka	
Fast blått sken	Talande
Blinkar blått	Rörelse/person detekterad
Böljar blått	Ringer
Blinkar grönt	Laddar
Lyser grönt	Fulladdad

Dansk

❶ Oplad dørtelefonen
Oplad dørtelefonen helt, inden du anvender eller installerer den (**se afsnit 1**).

❷ Installér ringeapparatet
Installér ringeapparatet på et sted, hvor du let kan høre ringetonen (**se afsnit 2**).

❸ Hent appen Imou Life
Scan QR-koden, eller søg efter "Imou Life" for at hente og installere appen (**se afsnit 3**). Opret en konto, og log ind.

❹ Tænd dørtelefonen
Tryk på ringeknappen og nulstillingsknappen på dørtelefonen samtidig i 5 s for at tænde dørtelefonen (**se afsnit 4**).

❺ Opsætning af ringeapparatet
Følg vejledningen på skærmen for at gennemføre tilføjelse af ringeapparatet. Tryk på **Udfort**, og bliv på siden **Hurtig konfiguration** (**se afsnit 5**).

❻ Knyt ringeapparatet til dørtelefonen
Dit ringeapparat er en alt-i-én-løsning, der ikke blot kan give hørbare notifikationer, det kan desuden fungere som wi-fi-forstærker og en bro, der giver hurtig adgang til din dørtelefon. Kontrollér, at LED-kontrollampen på dørtelefonen blinker grønt. Følg vejledningen i appen på siden **Hurtig konfiguration** for at sætte dørtelefonen op og knytte den til ringeapparatet (**se afsnit 6**).

Hvis du ikke vil udføre hurtig konfiguration, kan du i stedet først føje dørtelefonen til din konto og dernæst knytte den til ringeapparatet (se afsnittet i den stiplede boks under afsnit 6).

❼ Installation af dørtelefon
Lad ikke dørtelefonen vende mod et stærkt trafikeret område, da du derved kan modtage uønskede meddelelser om bevægelse, og batteriet drænes for hurtigt. For en detaljeret installationsvejledning, se **afsnit 7**.

LED-status	Enhedsstatus
Gælder dørtelefon og ringeapparat	
Lyser konstant grønt	• Fungerer korrekt • Opsætning udført
Blinker grønt	Klar til opsætning af enheden
Lyser konstant rødt	• Starter/Genstarter • Nulstiller til fabriksindstillinger
Blinker rødt	Netværk afbrudt
Blinker grønt og rødt	Opdaterer firmware
Gælder kun dørtelefon	
Lyser konstant blåt	Tale
Blinker blåt	Bevægelse/Person registreret
Flydende blåt	Opkald
Blinker grønt	Oplader
Lyser konstant grønt	Fuldt opladet

Norsk

❶ Lade dørklokken
Lade dørklokken fullstendig før bruk eller montering (**se del 1**).

❷ Installere kimen
Installer kimen et sted du hører ringelyden godt (**se del 2**).

❸ Hent Imou Life-appen
Skanne QR-koden eller søk etter «Imou Life» for å laste ned og installere appen (**se del 3**). Opprett en konto og logg inn.

❹ Slå på dørklokken
Trykk på dørklokkeknappen og tilbakestillingsknappen i 5 s for å slå på dørklokken (**se del 4**).

❺ Oppsett av kimen
Følg instruksjonene på skjermen for å legge til kimen. Trykk på **Ferdig** og forbli på siden med **Hurtigoppsett** (**se del 5**).

❻ Koble kimen med dørklokken
Kimen er en alt i ett-løsning som ikke bare gir deg lydvarsler, men også være Wi-Fi-forlenger og en bridge for å gi rask tilgang til dørklokken. Sørg for at LED-indikatoren på dørklokken blinker grønt. Følg appens veiledning på siden med **Hurtigoppsett** for å sette opp dørklokken og koble den med kimen (**se del 6**).

Dersom du ikke ønsker hurtigoppsett, kan du også legge dørklokken til kontoen din først og deretter koble den til kimen (se avsnittet i rektangelet med stiplet linje under del 6).

❼ Monter dørklokken
Ikke la ringeklokken vende mot et område med mye trafikk. Da unngås uønskede bevegelsesvarsler og at batteriet tømmes for fort. For detaljerte installasjonsprosesser, se **del 7**.

LED-status	Enhetens status
For dørklokke og kime	
Konstant grønt	• Riktig bruk • Vellykket oppsett
Blinker grønt	Klar til å konfigurere enheten
Fast rødt	• Oppstart/omstart • Tilbakestilling til fabrikkinnstillinger
Blinker rødt	Nettverk frakoblet
Blinker grønt og rødt	Oppdaterer fastvaren
Kun for dørklokke	
Fast blått	Snakker
Blinker blått	Bevegelse/menneske detektert
Rennende blå	Ringer
Blinker grønt	Lader
Konstant grønt	Fullt ladet

Suomi

❶ Lataa ovikello
Lataa ovikello täyteen ennen sen käyttöä tai asentamista (**katso osa 1**).

❷ Asenna soittokello
Asenna soittokello paikkaan, josta sen kuulee helposti (**katso osa 2**).

❸ Asenna Imou Life -sovellus
Skannaa QR-koodi tai etsi nimellä "Imou Life" ladataksesi ja asentaaksesi sovelluksen (**katso osa 3**). Luo tili ja kirjaudu sisään.

❹ Kytke ovikelloon virta
Kytke ovikello päälle painamalla ovikellopainiketta ja nollauspainiketta samaan aikaan viiden sekunnin ajan (**katso osa 4**).

❺ Määritä soittokello
Suorita soittokellon lisääminen loppuun noudattamalla näytön ohjeita. Valitse **Valmis** ja pysy **Pikamääritys**-sivulla (**katso osa 5**).

❻ Linkitä soittokello ovikelloon
Soittokello on monitoimiratkaisu, joka voi antaa äänimerkkejä ja toimia myös Wi-Fi-vahvistimena ja siltana, jonka avulla ovikelloa voi käyttää nopeasti. Varmista, että ovikellon LED-merkkivalo vilkkuu vihreänä. Noudata sovelluksen ohjeita **Pikamääritys**-sivulla määrittääksesi ovikellosi ja linkittääksesi sen soittokelloon (**katso osa 6**).

Jos et halua tehdä pikamääritystä, voit myös lisätä ovikellon ensin tiliisi ja linkittää sen sitten soittokelloon (katso katkoviivalla piirretty suorakulmio osan 6 alla).

❼ Asenna ovikello
Älä aseta ovikelloa vilkkaasti liikennöityä aluetta kohden, jotta ei-toivotut liikehälytykset voidaan välttää ja jotta akku ei tyhjenisi liian nopeasti. Katso tarkemmat asennustiedot **osasta 7**.

LED-tila	Laitteen tila
Ovikello ja soittokello	
Palaa vihreänä	• Toimii oikein • Määritys onnistui
Vilkkuu vihreänä	Valmis määrittämään laitteen
Palaa punaisena	• Käynnistys/uudelleenkäynnistys • Palautetaan tehdasasetuksiin
Vilkkuu punaisena	Verkkoyhteys katkaistu
Vilkkuu vihreänä ja punaisena	Laiteohjelmiston päivitys
Vain ovikello	
Palaa sinisenä	Puhuminen
Vilkkuu sinisenä	Liike/ihminen havaittu
Sininen virtaus	Soittaa
Vilkkuu vihreänä	Ladataan
Palaa vihreänä	Ladattu täyteen

תירבע

❶ טעינת פעמון הדלת
יש לבצע טעינה מלאה של פעמון הדלת לפני שייעשה בו שימוש או לפני שיותקן (**ראה חלק 1**).

❷ התקנת הצלצול
יש להתקין את הצלצול במקום שניתן לשמוע בקלות את הרינגטון (**ראה חלק 2**).

❸ קבלת האפליקציה Imou Life
יש לסרוק את קוד ה-QR או לחפש את "Imou Life" כדי להוריד ולהתקין את האפליקציה (**ראה חלק 3**). יש ליצור חשבון ולהתחבר.

❹ הפעלת פעמון הדלת
יש ללחוץ ביחד על לחצן פעמון הדלת ולחצן האיפוס למשך 5 שנ', כדי להפעיל את פעמון הדלת (**ראה חלק 4**).

❺ הגדרת הצלצול
יש למלא אחר הוראות המסך כדי להשלים את הוספת הצלצול. יש להקיש על **סיום** ולהישאר בדף **הגדרה מהירה** (**ראה חלק 5**).

❻ קישור הצלצול לפעמון הדלת
הצלצול שלך הוא פתרון שהכול בו, והוא מספק לך התראות שמע, וגם משמש כמאריך Wi-Fi וכגשר לגישה מהירה לפעמון הדלת שלך. יש לוודא שמחוון נורית LED של פעמון הדלת מהבהב בירוק. יש למלא אחר הנחיות האפליקציה בדף **הגדרה מהירה** כדי להגדיר את פעמון הדלת ולקשר אותו לצלצול (**ראה חלק 6**).

אם אין ברצונך להשתמש בהגדרה המהירה, ניתן גם להוסיף קודם את פעמון הדלת לחשבונך, ולקשר אותו לצלצול (ראה את החלק במלבן המקווקו מתחת לחלק 6).

❼ התקנת פעמון הדלת
אין לאפשר לפעמון הדלת להיות מול אזור תנועה עמוסה, כדי להימנע מהתראות תנועה לא רצויות, ולשמור על הסוללה מהתרוקנות מהירה מדי. למידע מפורט על תהליכי התקנה, נא לעיין ב**חלק 7**.

נורית LED סטטוס	סטטוס התקן
לפעמון דלת וצלצול	
ירוק יציב	• תפקוד תקין • האיפוס הושלם בהצלחה
הבהוב ירוק	מוכן לכיוון ההתקן
אדום יציב	• אתחול/הפעלה מחדש • איפוס לברירת המחדל של היצרן
הבהוב אדום	רשת מנותקת
הבהוב ירוק ואדום	עדכון קושחה
לפעמון דלת בלבד	
כחול יציב	מדבר
כחול מהבהב	זוהתה תנועה/אדם
כחול זורם	מתקשר
הבהוב ירוק	בטעינה
ירוק יציב	טעינה מלאה

Čeština

❶ Nabijte dveřní zvonek
Před použitím nebo instalací dveřní zvonek plně nabijte (**viz část 1**).

❷ Nainstalujte zvonek
Nainstalujte zvonek v místě, kde vyzváněcí tón snadno uslyšíte (**viz část 2**).

❸ Stáhněte si aplikaci Imou Life
Naskenujte QR kód nebo vyhledejte „Imou Life" a aplikaci stáhněte a nainstalujte (**viz část 3**). Vytvořte si účet a přihlaste se.

❹ Zapněte dveřní zvonek
Stiskněte současně tlačítko dveřního zvonku a resetu po dobu 5 s a dveřní zvonek zapněte (**viz část 4**).

❺ Nastavení zvonku
K dokončení přidávání zvonku se řiďte pokyny na obrazovce. Klepněte na **Hotovo** a zůstaňte na stránce **Rychlé nastavení** (**viz část 5**).

❻ Propojte zvonek se dveřním zvonkem
Váš zvonek představuje řešení typu vše v jednom, které dokáže kromě zvukových oznámení také fungovat jako Wi-Fi extender a bridge pro rychlý přístup k dveřnímu zvonku. Ověřte, zda ukazatel LED dveřního zvonku bliká zeleně. Řiďte se pokyny v aplikaci na stránce **Rychlé nastavení** pro nastavení dveřního zvonku a propojení se zvonkem (**viz část 6**).

Pokud nechcete použít Rychlé nastavení, můžete také nejprve přidat dveřní zvonek do účtu a propojit ho se zvonkem (viz část v čárkovaném obdélníku pod částí 6).

❼ Nainstalujte dveřní zvonek
Nedovolte, aby dveřní zvonek směřoval do oblasti s vysokým provozem, aby nedocházelo k nežádoucím upozorněním na pohyb a příliš rychlému vybití baterie. Podrobné postupy instalace naleznete v **část 7**.

Stavová LED dioda	Stav zařízení
Pro dveřní zvonek a zvonek	
Nepřerušovaná zelená	• Pracuje správně • Nastavení proběhlo úspěšně
Blikající zelená	Připraveno k nastavení zařízení
Nepřerušovaná červená	• Spouštění/restartování • Probíhá resetování do výchozího továrního nastavení
Blikající červená	Síť byla odpojena
Blikající zelená a červená	Aktualizace firmwaru
Pouze pro dveřní zvonek	
Nepřerušovaná modrá	Hovor
Blikající modrá	Zjištěn pohyb/člověk
Pomalu se měnící modrá	Volání
Blikající zelená	Nabíjení
Nepřerušovaná zelená	Plně nabito

Slovenčina

❶ Nabíjanie domového zvončeka
Pred použitím alebo montážou domového zvončeka ho úplne nabite (**pozri časť 1**).

❷ Montáž zvončeka
Zvonček namontujte na miesto, kde budete ľahko počuť zvonenie (**pozri časť 2**).

❸ Získanie aplikácie Imou Life
Naskenujte kód QR alebo vyhľadajte „Imou Life" a stiahnite a nainštalujte aplikáciu (**pozri časť 3**). Vytvorte si účet a prihláste sa.

❹ Zapnutie domového zvončeka
Súčasným stlačením tlačidla zvončeka a tlačidla resetovania na 5 s zapnite zvonček (**pozri časť 4**).

❺ Nastavenie zvončeka
Podľa pokynov na obrazovke dokončite pridanie zvončeka. Ťuknite na položku **Hotovo** a zostaňte na stránke **Rýchle nastavenie** (**pozri časť 5**).

❻ Prepojenie zvončeka s domovým zvončekom
Zvonček je univerzálne riešenie, ktoré vám môže poskytovať nielen zvukové upozornenia, ale môže byť aj rozširovačom siete Wi-Fi a mostíkom na rýchly prístup k domovému zvončeku. Uistite sa, že indikátor LED domového zvončeka bliká nazeleno. Postupujte podľa pokynov aplikácie na stránke **Rýchle nastavenie**, aby ste nastavili domový zvonček a prepojili ho so zvončekom (**pozri časť 6**).

Ak nechcete použiť rýchle nastavenie, môžete tiež najprv pridať domový zvonček do svojho účtu a prepojiť ho so zvončekom (pozri časť v obdĺžniku s prerušovanou čiarou pod časťou 6).

❼ Montáž domového zvončeka
Domový zvonček nenechávajte otočený do oblasti s vysokou intenzitou pohybu, aby ste zabránili nechceným upozorneniam na pohyb a aby sa batéria nevybíjala príliš rýchlo. Podrobný postup montáže uvádza **časť 7**.

Stav LED	Stav zariadenia
Pre domový zvonček a zvonček	
Neprerušovaná zelená	• Správna prevádzka • Úspešné nastavenie
Blikajúca zelená	Pripravené na nastavenie zariadenie
Neprerušovaná červená	• Spúšťanie/reštartovanie • Obnovenie továrenského nastavenia
Blikajúca červená	Sieť odpojená
Blikanie nazeleno a načerveno	Aktualizácia firmvéru
Len pre domový zvonček	
Trvalá modrá	Rozprávanie
Blikajúca modrá	Detegovaný pohyb/človek
Meniaca sa modrá	Volanie
Blikajúca zelená	Nabíjanie
Neprerušovaná zelená	Plne nabité

Srpski

❶ Napunite zvono na vratima
Potpuno napunite zvono na vratima pre upotrebe ili postavljanja (**pogledajte 1. deo**).

❷ Postavite zvonce
Postavite zvonce na mesto sa kog ćete lako moći da čujete ton zvona (**pogledajte 2. deo**).

❸ Nabavite aplikaciju Imou Life
Skenirajte QR kôd ili potražite „Imou Life", pa preuzmite i instalirajte aplikaciju (**pogledajte 3. deo**). Otvorite nalog i prijavite se.

❹ Uključite napajanje zvona na vratima
Istovremeno na 5 sekundi pritisnite dugme zvona na vratima i dugme za resetovanje da biste uključili zvono na vratima (**pogledajte 4. deo**).

❺ Konfigurisanje zvonceta
Pratite uputstva na ekranu, koja vas usmeravaju kako da dodate zvonce. Dodirnite **Gotovo** i ostanite na stranici **Brzo konfigurisanje** (**pogledajte 5. deo**).

❻ Povežite zvonce i zvono na vratima
Vaše zvonce je jedno sveobuhvatno rešenje koje će vam pružati i zvučna obaveštenja, ali služiti i kao Wi-Fi ekstender i prečica za brzi pristup zvonu na vratima. Uverite se da LED indikator zvona na vratima trepti zeleno. Primenite uputstva za aplikaciju sa stranice **Brzo konfigurisanje** da konfigurišete zvono na vratima i povežete ga sa zvoncetom (**pogledajte 6. deo**).

Ako ne želite brzo konfigurisanje, prvo možete zvono na vratima da dodate na svoj nalog i povežete ga sa zvoncetom (pogledajte deo u pravougaoniku od isprekidane linije u okviru 6. dela).

❼ Ugradite zvono na vratima
Nemojte okretati zvono na vratima ka prometnim mestima da ne bi dolazilo do neželjenih upozorenja na pokret i da se baterija ne bi prebrzo praznila. Detalje o postupku postavljanja potražite u **7. delu**.

Status LED lampice	Status uređaja
Za zvono na vratima i zvonce	
Sija zeleno	• Pravilno radi • Konfigurisanje je uspelo
Trepti zeleno	Uređaj je spreman za konfigurisanje
Sija crveno	• Uključuje se/restartuje se • Resetuje se na fabričke vrednosti
Trepti crveno	Ne postoji veza sa mrežom
Trepti zeleno i crveno	Ažuriranje firmvera
Samo za zvono na vratima	
Sija plavo	Razgovor
Trepti plavo	Pokret je detektovan/osoba je detektovana
Teče plavo	Pozivanje
Trepti zeleno	Punjenje
Sija zeleno	Potpuno pun

Română

❶ Încărcați soneria de la intrare
Încărcați complet soneria de la intrare înainte de a o utiliza sau instala (**consultați partea 1**).

❷ Instalarea soneriei de interior
Instalați soneria de interior într-un loc din care puteți auzi cu ușurință sunetul (**consultați partea 2**).

❸ Descărcați aplicația Imou Life
Scanați codul QR sau căutați „Imou Life" pentru a descărca și instala aplicația (**consultați partea 3**). Creați un cont și conectați-vă.

❹ Pornirea soneriei de la intrare
Apăsați simultan butonul soneriei de la intrare și butonul de resetare timp de 5 secunde pentru a porni soneria de la intrare (**consultați partea 4**).

❺ Configurarea soneriei de interior
Urmați instrucțiunile de pe ecran pentru a finaliza adăugarea soneriei. Atingeți **Gata** și rămâneți pe pagina **Configurare rapidă** (**consultați partea 5**).

❻ Asociați soneria de interior la soneria de la intrare
Soneria de interior este o soluție multifuncțională care nu doar că vă oferă notificări sonore, ci și extensie pentru Wi-Fi și o punte pentru a avea acces rapid la soneria de la intrare. Asigurați-vă că indicatorul LED al soneriei de la intrare este verde care clipește. Urmați ghidurile aplicației de pe pagina **Configurare rapidă** pentru a vă configura soneria de la intrare și pentru a o asocia cu soneria de interior (**consultați partea 6**).

Dacă nu doriți Configurarea rapidă, puteți adăuga mai întâi soneria de la intrare în contul dvs. și apoi o puteți asocia la soneria de interior (consultați secțiunea încadrată într-un chenar cu linie întreruptă din partea 6).

❼ Instalarea soneriei de la intrare
Nu instalați soneria de la intrare într-o zonă cu trafic intens, pentru a evita alertele nedorite despre mișcare și pentru a împiedica descărcarea prea rapidă a bateriei. Pentru procese detaliate de instalare, consultați **partea 7**.

Stare LED	Stare dispozitiv
Sonerie de la intrare și Sonerie de interior	
Verde continuu	• Funcționează corect • Configurare reușită
Verde care clipește	Pregătit pentru configurarea dispozitivului
Roșu continuu	• Pornire/Repornire • Restabilire la valorile din fabrică
Roșu care clipește	Rețeaua este deconectată
Verde și roșu clipind intermitent	Actualizare firmware
Doar pentru soneria de la intrare	
Albastru continuu	Vorbire
Albastru care clipește	Mișcare/Persoană detectată
Albastru succesiv	Apelare
Verde care clipește	Se încarcă
Verde continuu	Încărcare completă

Hungarian

❶ Töltse fel a kapucsengőt
Használat vagy felszerelés előtt teljesen töltse fel a kapucsengőt (**lásd: 1. rész**).

❷ Szerelje fel a harangjátékot
A harangjátékot olyan helyre szerelje, ahol a csengőhang könnyen hallható (**lásd: 2. rész**).

❸ Töltse le az Imou Life alkalmazást
Az alkalmazás letöltéséhez és telepítéséhez olvassa be a QR-kódot, vagy keressen rá az „Imou Life"-ra (**lásd: 3. rész**). Hozzon létre egy fiókot, és jelentkezzen be.

❹ A kapucsengő bekapcsolása
A kapucsengő bekapcsolásához nyomja meg egyszerre a kapucsengő gombot és a visszaállítás gombot 5 másodpercig (**lásd: 4. rész**).

❺ A harangjáték beállítása
Kövesse a képernyőn megjelenő utasításokat a harangjáték hozzáadásának befejezéséhez. Érintse meg a **Kész** gombot, és maradjon a **Gyors beállítás** oldalon (**lásd: 5. rész**).

❻ A harangjáték összekapcsolása a kapucsengővel
A harangjáték egy univerzális megoldás, amely nemcsak hangos értesítéseket adhat, hanem WiFi jelerősítő és híd is lehet, hogy gyors hozzáférést biztosítson a kapucsengőhöz. Ellenőrizze, hogy a kapucsengő LED-jelzőfénye zölden villog-e. Kövesse az alkalmazás útmutatásait a **Gyors beállítás** oldalon a kapucsengő beállításához és a harangjátékkal való összekapcsolásához (**lásd: 6. rész**).

Ha nem szeretné a Gyorsbeállítást, akkor először hozzáadhatja a kapucsengőt a fiókjához, majd összekapcsolhatja a harangjátékkal (lásd a 6. rész alatti szaggatott vonalú téglalapban lévő részt).

❼ Szerelje fel a kapucsengőt
Ne hagyja, hogy a kapucsengő nagy forgalmú területre nézzen, így elkerülheti a nem kívánt mozgásjelzéseket, és megakadályozhatja az akkumulátor túl gyors lemerülését. A részletes telepítési folyamatot lásd: **7. rész**.

LED állapota	Készülék állapota
Kapucsengő és harangjáték	
Folytonos zöld	• Megfelelően működik • A beállítás sikeres
Zölden villog	A készülék telepítésre készen
Folytonos vörös	• Indítás/újraindítás • Gyári alapértékek visszaállítása
Vörösen villog	Nincs hálózati kapcsolat
Villogó zöld és vörös	Belső vezérlőprogram frissítése
Csak kapucsengő	
Folytonos kék	Beszélgetés
Villogó kék	Mozgás/személy érzékelve
Folyamatos kék	Hívás
Zölden villog	Töltés
Folytonos zöld	Teljesen feltöltve

Latviski

❶ Durvju zvana uzlāde
Pirms durvju zvana lietošanas vai uzstādīšanas pilnīgi uzlādējiet to (**skatiet 1. daļu**).

❷ Signālierīces uzstādīšana
Uzstādiet signālierīci, kur ērti varat dzirdēt zvana signālu (**skatiet 2. daļu**).

❸ Imou Life lietotnes iegūšana
Skenējiet QR kodu vai meklējiet "Imou Life", lai lejupielādētu un uzstādītu lietotni (**skatiet 3. daļu**). Izveidojiet kontu un piesakieties.

❹ Ieslēdziet durvju zvanu
Vienlaicīgi uz 5 sekundēm nospiediet durvju zvana pogu un atiestates pogu, lai ieslēgtu durvju zvanu (**skatiet 4. daļu**).

❺ Signālierīces iestatīšana
Izpildiet ekrānā redzamos norādījumus, lai veiktu signālierīces pievienošanu. Pieskarieties **Pabeigts** un palieciet lapā **Ātrā iestatīšana** (**skatiet 5. daļu**).

❻ Sasaistiet signālierīci ar durvju zvanu
Jūsu signālierīce ir universāls risinājums, kas var ne tikai sniegt audio paziņojumus, bet kalpot arī kā Wi-Fi paplašinātājs un tilts, lai ātri piekļūtu durvju zvanam. Pārliecinieties, ka durvju zvana LED indikators mirgo zaļā krāsā. Izpildiet lietotnes norādījumus lapā **Ātrā iestatīšana**, lai iestatītu durvju zvanu un sasaistītu to ar signālierīci (**skatiet 6. daļu**).

Ja nevēlaties Ātro iestatīšanu, varat vispirms pievienot durvju zvanu savam kontam un sasaistīt to ar signālierīci (skatiet daļu pārtrauktas līnijas taisnstūrī zem 6. daļas).

❼ Durvju zvana uzstādīšana
Nenovietojiet durvju zvanu pret intensīvas satiksmes zonu, lai izvairītos no nevēlamām trauksmēm par kustību un akumulatora pārāk ātras izlādes. Detalizētu informāciju par uzstādīšanas procesiem skatiet **7. daļā**.

LED stāvoklis	Ierīces stāvoklis
Durvju zvanam un signālierīcei	
Deg zaļā krāsā	• Darbojas pareizi • Iestatīšana sekmīgi pabeigta
Zaļš un mirgo	Gatavs iestatīt ierīci
Deg sarkanā krāsā	• Sāknēšana/Restartēšana • Rūpnīcas noklusējuma iestatījumu atjaunošana
Sarkans un mirgo	Tīkls atvienots
Mirgo zaļā un sarkanā krāsās	Programmaparatūras atjaunināšana
Tikai durvju zvanam	
Deg zilā krāsā	Runāšana
Zils un mirgo	Konstatēta kustība/cilvēks
Plūstošs zils	Zvanīšana
Zaļš un mirgo	Uzlāde
Deg zaļā krāsā	Pilnīgi uzlādēts

Eesti

❶ Uksekella laadimine
Laadige uksekell enne kasutamist või paigaldamist täis (**vt 1. osa**).

❷ Summeri paigaldamine
Paigaldage summer kohta, kus selle helinat on hästi kuulda (**vt 2. osa**).

❸ Rakenduse Imou Life hankimine
Rakenduse allalaadimiseks ja installimiseks skannige QR-koodi või otsige rakendust Imou Life (**vt 3. osa**). Looge konto ja logige sisse.

❹ Uksekella sisselülitamine
Sisselülitamiseks hoidke uksekella nuppu ja lähtestamisnuppu 5 sekundit all (**vt 4. osa**).

❺ Summeri algseadistamine
Järgige summeri lisamiseks ekraanile kuvatavaid juhiseid. Puudutage **Valmis** ja jääge lehele **Kiirseadistus** (**vt 5. osa**).

❻ Summeri ühendamine uksekellaga
Summer mitmeotstarbeline seade, mis lisaks mänguandehelile toimib ka Wi-Fi-võrgu laiendina ja sillana kiireks juurdepääsuks uksekellale. Kontrollige, kas uksekella LED-tuli vilgub roheliselt. Järgige rakenduse juhiseid lehel **Kiirseadistus** uksekella seadistamiseks ja summeriga sidumiseks (**vt 6. osa**).

Kui te ei soovi kiirseadistust kasutada, võite uksekella esmalt oma kontole lisada ja selle siis summeriga siduda (vt katkendjoonega eraldatud osa 6. osas).

❼ Paigaldage uksekell
Soovimatute liikumismärguannete ja aku kiire tühjenemise vältimiseks ärge paigaldage uksekella tiheda liiklusega ala poole. Üksikasjalikke paigaldusjuhiseid vt **7. osast**.

LED-tule olek	Seadme olek
Uksekellale ja summerile	
Püsiv roheline	• Töötab nõuetekohaselt • Algseadistus õnnestus
Vilkuv roheline	Seade algseadistuseks valmis
Püsiv punane	• Käivitus/taaskäivitus • Lähtestus tehase vaikesätetele
Vilkuv punane	Võrgujuurdepääs puudub
Vilkuv roheline ja punane	Püsivara värskendamine
Ainult uksekellale	
Püsiv sinine	Rääkimine
Vilkuv sinine	Tuvastati liikumine/